•動力頭系列•

油壓鑽孔動力頭 *Hydraulic Drilling Head*

H-9150H 最大鑽孔能力：Φ35mm

規格	Specification	H-9150H
最大鑽孔能力 S45C	Max.Drilling Capacity	Φ35mm
主軸行程	Spindle Travel	150mm
主軸轉速	Spindle Speed	Optional/客户指定
馬力 HP	Motor HP	3HP
標準壓力 kg/cm²	Hydraulic Power Kg/cm²	20Kg/cm²

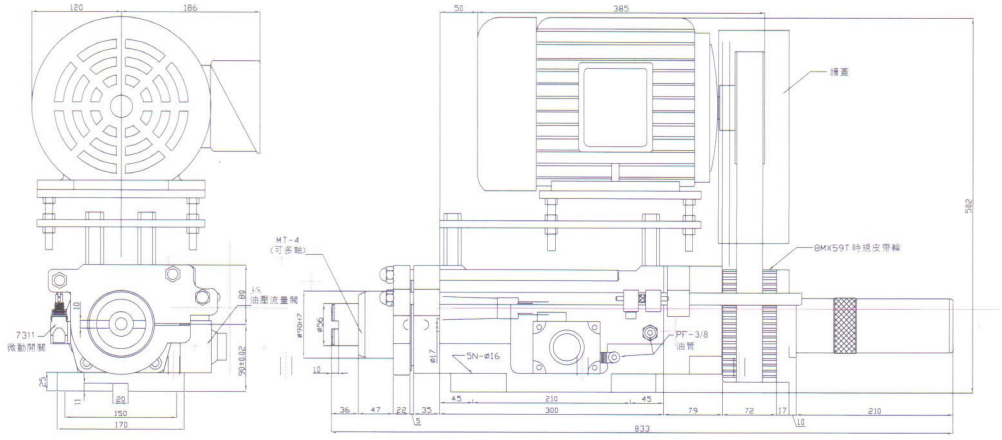

油壓鑽孔動力頭 *Hydraulic Drilling Head*

H-7150H 最大鑽孔能力：Φ25mm

規格	Specification	H-7150H
最大鑽孔能力 S45C	Max.Drilling Capacity	Φ25mm
主軸行程	Spindle Travel	150mm
主軸轉速	Spindle Speed	Optional/客户指定
馬力 HP	Motor HP	2HP
標準壓力 kg/cm²	Hydraulic Power Kg/cm²	20Kg/cm²

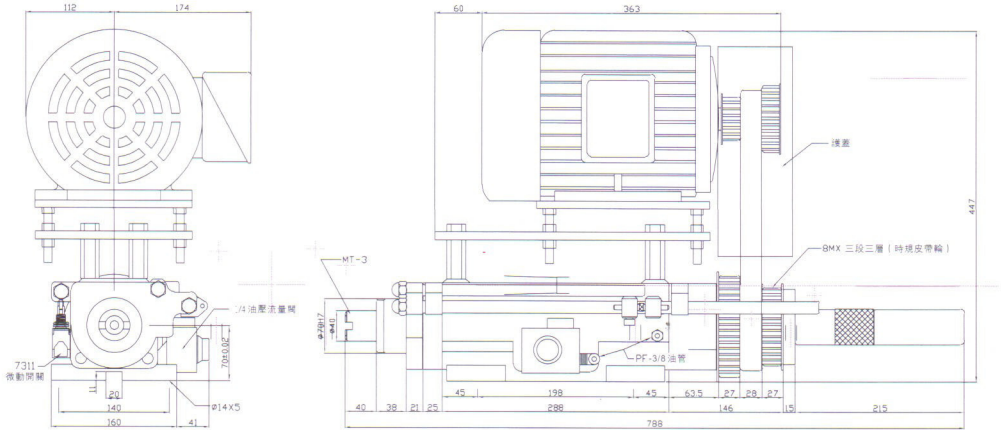

* 型錄之規格如有變更，恕不另行通知。